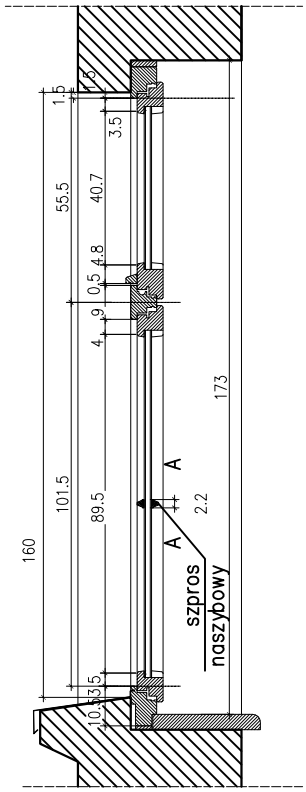

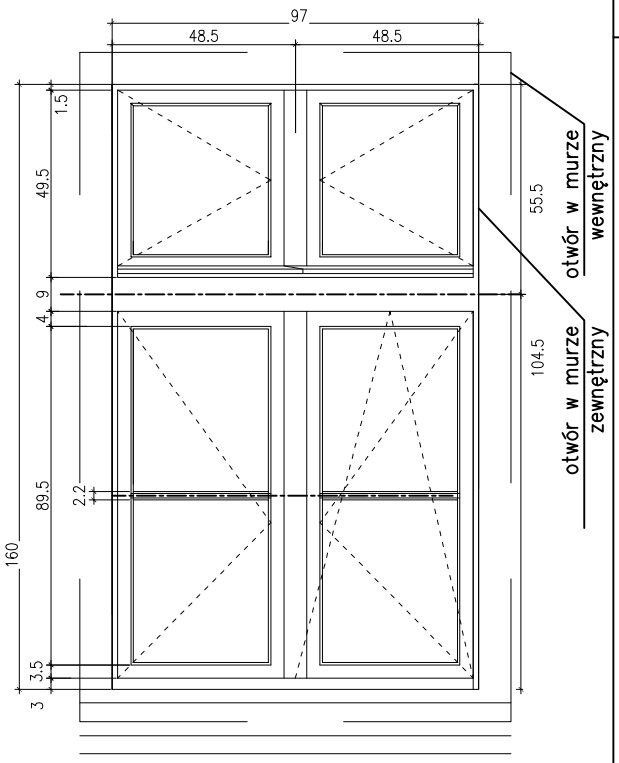

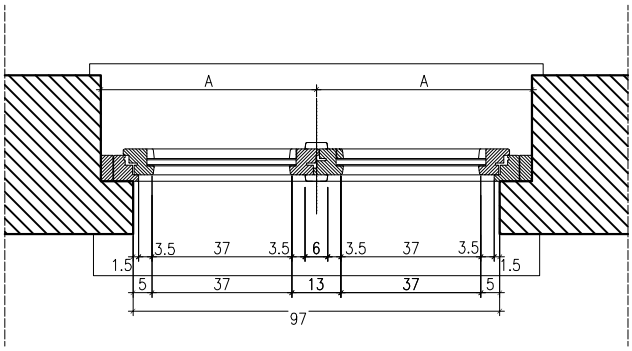

UWAGI:
1. Wszystkie wymiary sprawdzic na budowie
2. Obiekt nalezy wykonac zgodnie ze sztuka budowlana oraz obowiazujacymi w Polsce normami budowlanymi i wykonawczymi.
3. Wszystkie materialy uzyte do realizacji obiektu musza posiadac odpowiednie atesty stwierdzajace ich przydatnosc w budownictwie.
4. Szczegolowe rozwiazania wybranych elementów obiektu wg konkretnych technologii wybranych przez inwestora lub przyjetych przez konkretnego wykonawce do zaakceptowanych przez inwestora i projektantów.
5. Zmiany i odstepstwa od projektu wynikle w trakcie budowy wymagaja uzgodnien z projektantami.

REW.	DATA	ZMIANY	PODPIS
06			
05			
04			
03			
02			
01	30.08.2016	PROJEKT WYKONAWCZY	
00	30.08.2016	PROJEKT BUDOWLANY	

INWESTOR:
GMINA MIASTA GDAŃSK
REPREZENTOWANA PRZEZ GDAŃSKI ZARZĄD NIERUCHOMOŚCI KOMUNALNYCH - SAMORZĄDOWY ZAKŁAD BUDZETOWY W GDAŃSKU
ul.Partyzantów 74

PROJEKT:
PROJEKT KOLORYSTYKI ELEWACJI BUDYNKU MIESZKALNGO WRAZ Z DOCIEPLENIEM I PRACAMI TOWARZYSZĄCYMI
w Gdańsku ul. Biała 8

FAZA:
PROJEKT

BRANZA:
ARCHITEKTURA

PROJEKT ARCHITEKTONICZNY:
K&M DESIGN
Marcin Karczewski
80-308 Gdańsk, ul.Polanki 47/3
NIP 739-235-17-02; REG.220274187

© PROJEKT CHRONIONY PRAWEM AUTORSKIM
ZMIANY SA MOZLIWE TYLKO ZA ZGODA AUTORA
KOPIOWANIE I NASLADOWNICTWO ZABRONIONE

AUTOR: ARCH. KRZYSZTOF MRÓZ nr upr. PO/KK/406/2011
ARCH. MARCIN KARCZEWSKI
ARCH. DAGMARA WANTA
SPRAWDZIŁ.: ARCH. MIRELLA CHMIELOWIEC nr upr. PO/KK/169/2007

TRESC:
OKNO O1

DATA: 30.08.2016
SKALA: 1:20
FORMAT: A3
NR STRONY: AO _01.1